ALBERT GENAU®
SYSTEM

10 Yıl Paslanmazlık Garantisi

Tüm Albert Genau sistemleri
10 yıl paslanmazlık garantisi altındadır.

Makaslı Sistem

Özel makas sistemi sayesinde

paneller dengeli ve güvenli şekilde hareket eder. Zorlu hava koşullarında dahi sistem kararlı çalışmasını sürdürür.

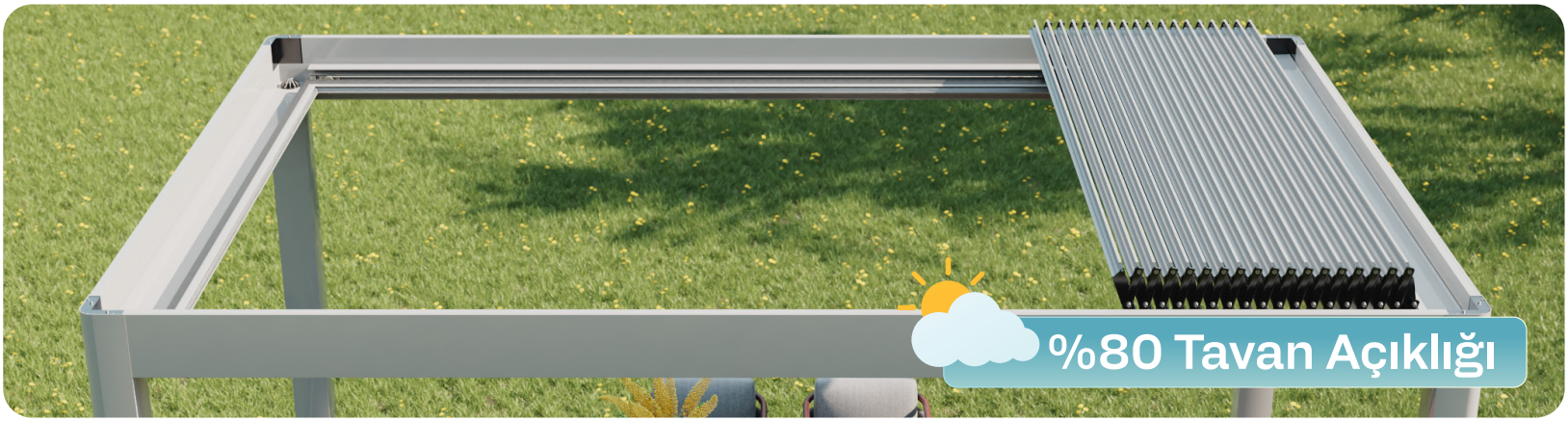

Yalıtım dolgulu paneller, sıcaklık değişimlerinin ve dış ortam seslerinin etkisini azaltmaya yardımcı olur.

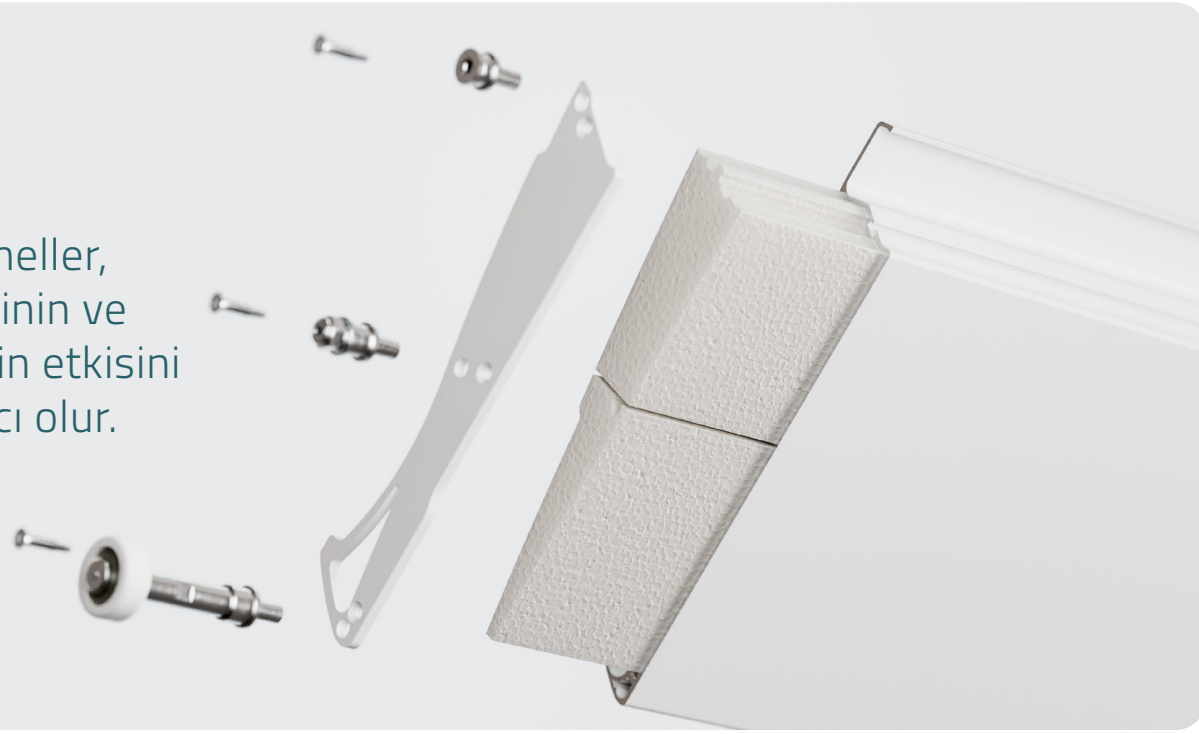

Paneller arasındaki güçlü yalıtım, dış ortam koşullarına karşı etkili bir koruma sağlar.

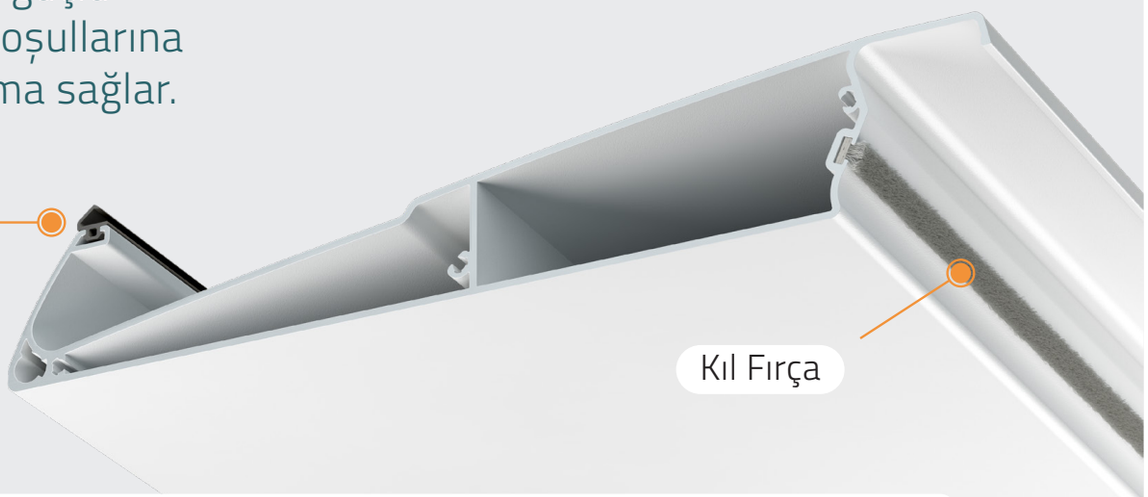

Değişen hava koşullarına göre açıklık seviyesini ayarlayarak dış mekânınızı dilediğiniz gibi kullanabilirsiniz.

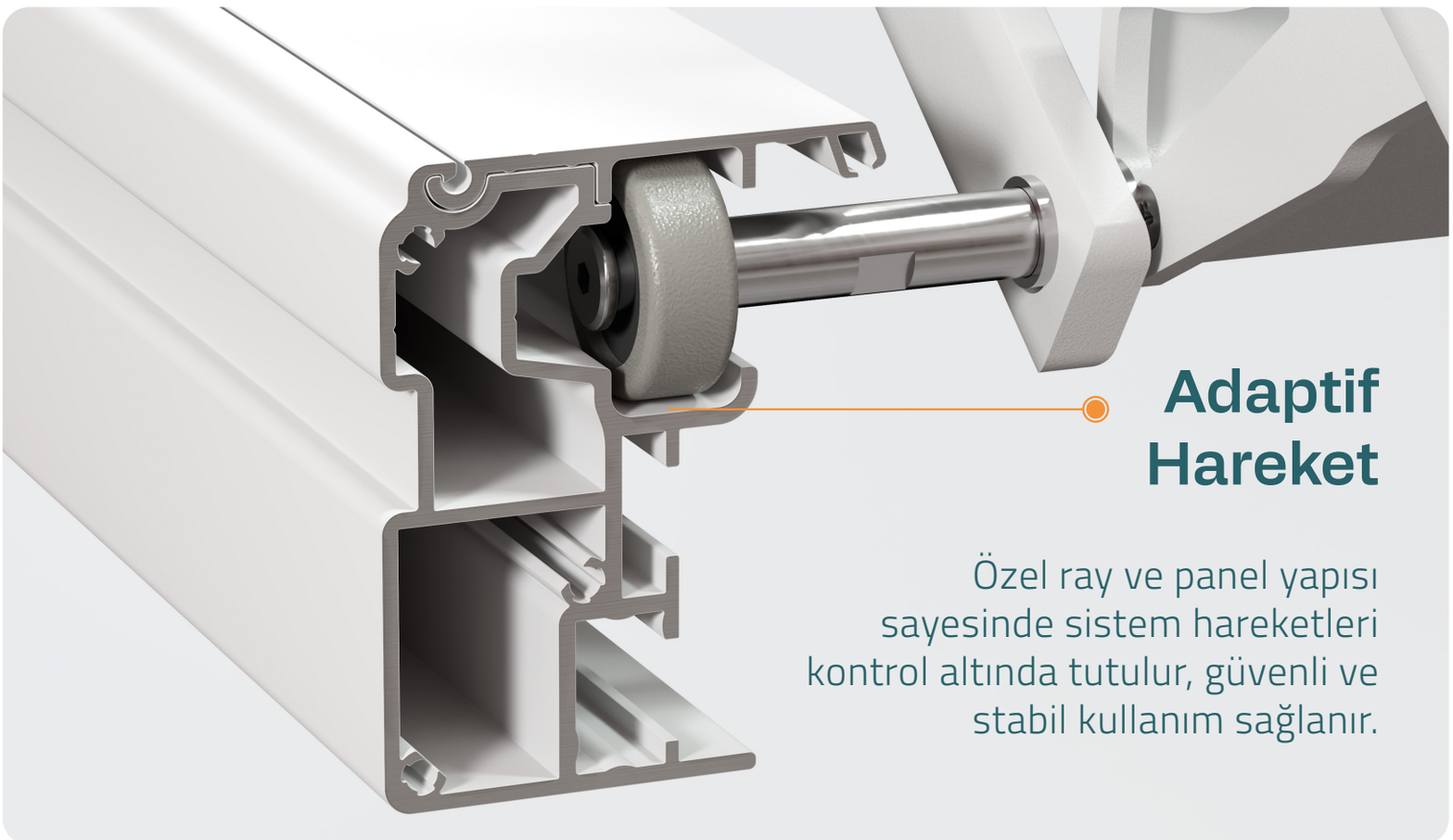

Adaptif Hareket

Özel ray ve panel yapısı sayesinde sistem hareketleri kontrol altında tutulur, güvenli ve stabil kullanım sağlanır.

5 Yıl Motor Garantisi

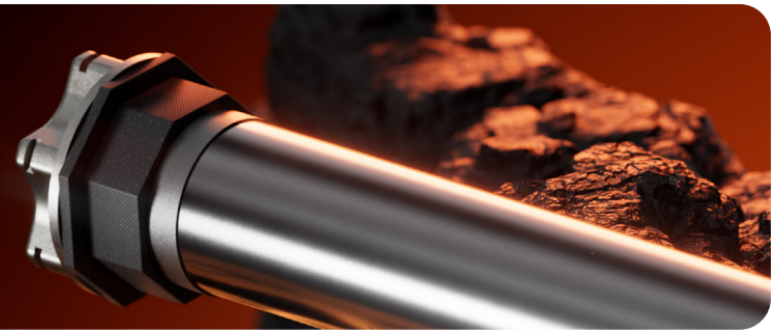

Kesintisiz Dikme

Oval veya düz dikme seçenekleriyle yapınıza uyum sağlarken, kesintisiz görünümüyle mimari estetiği tamamlar.

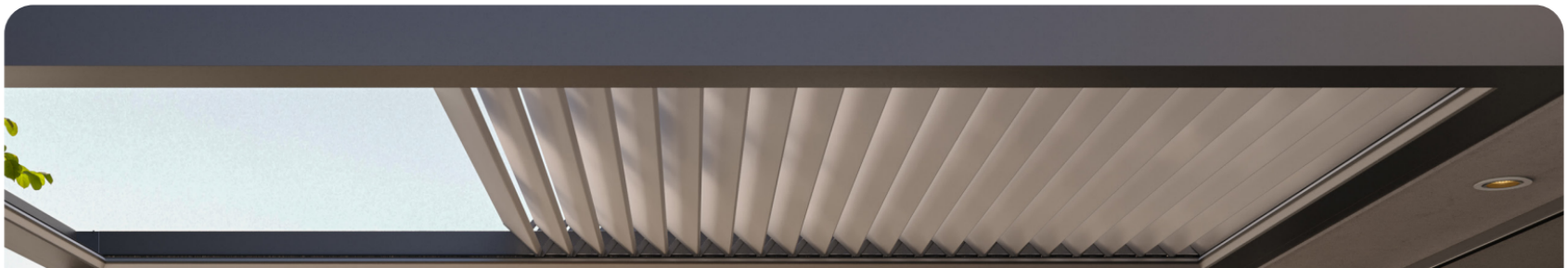

HoReCa Teraslardan bahçelere, kafe ve restoranlardan ticari alanlara kadar birçok farklı mekânda estetik ve işlevsel çözümler sunar.

Qualicoat Belgeli Boya ve Soft Touch Özellikli Profiller

Ambiyans Aydınlatma

Farklı ışık modları ve renk seçenekleriyle dış mekânınızı kullanım amacınıza göre şekillendirebilirsiniz.

Gizli Drenaj Sistemi

Yaprak tutuculu gizli drenaj sistemi, su tahliyesinin sorunsuz çalışmasına yardımcı olur ve bakım ihtiyacını azaltır.

Sonsuz Modülasyon

Modüler yapısı sayesinde yaşam alanınızın ölçülerine uygun, özel çözümler geliştirilebilir.

Teknik Özellikler

700 cm Maksimum Genişlik

700 cm Maksimum Açılım Derinliği

350 cm Maksimum Yükseklik

16 x 16 cm Dikme Ölçüsü

30 m^2 Tek Modül Kapama Alanı

Oval ve Düz Dikme Kapağı Seçeneği

Anti-Sehim Konveks Geometri Panel Tasarımı

T6 Termik Seviyeli Güçlendirilmiş Profiller

Her iki eksene de sınırsız modülasyon.

3000 °K Gün Işığı Şerit LED - RGB Şerit LED
(8 Kanallı Dimmerli Kumanda)

Çift İzolasyon Kanallı Paneller (Fırça ve Conta),
XPS 40 DENS Panel İçi Dolgu (Opsiyoneldir.)

Sürekli Ağır Yağmur Durumu (108 $l.m^2/h$)
Drenaj Testini Geçmiştir

304 Paslanmaz Çelik Bağlantı Elemanları ve Miller

2 Yıl Sistem Garantisi

10 Yıl Paslanmazlık Garantisi

Bioklimatik Pergola Yaptırırken **Dikkat Etmeniz Gerekenler!**

Paslanmazlık Garantisi İsteyin

Bioklimatik pergolalar yıl boyunca yağmur, nem ve güneşe maruz kalır. Bağlantı elemanları, vidalar, taşıyıcı parçalar ve hareketli mekanizmalarda paslanmaz malzeme kullanıldığından emin olun.

"Sezonluk" Firmalardan Uzak Durun

Sadece yazın ortaya çıkıp kışın kaybolan firmalar, ileride servis aradığınızda sizi mağdur edebilir. Yıl boyu hizmet veren köklü firmaları seçin.

Yetki Belgesini Sorgulayın

Bioklimatik pergola uzun ömürlü bir yatırımdır. Uygulamayı yapan firmanın üretici tarafından yetkilendirildiğini ve teknik destek sağlayabildiğini mutlaka kontrol edin.

Firmayı Yerinde Ziyaret Edin

Sadece internetteki güzel resimlere aldanmayın. Firmanın fiziksel bir ofisi ve atölyesi olduğundan emin olmak için onları ziyaret edin.

"Toplama" Ürünlere Dikkat Edin

Uyumsuz parçalardan oluşan sistemler kısa sürede arızalanır. Tüm parçaların orijinal ve birbiriyle uyumlu olmasına dikkat edin.

Mutlaka Sözleşme Yapın

Ürün ölçüleri, renk seçimi, aydınlatma seçenekleri, teslim süresi ve garanti kapsamı gibi tüm detayların sözleşmede yer almasına dikkat edin.

Garanti ve Servis Güvencesi

Pergola sistemlerinde satış sonrası destek en az ürün kalitesi kadar önemlidir. Bayi faaliyet göstermese bile üreticinin servis ve yedek parça desteği sağlayıp sağlamadığını öğrenin.

Opsiyonel Çözümleri Öğrenin

Aydınlatma seçenekleri, sürme cam, giyotin cam gibi yan kapama çözümleri kullanım deneyimini önemli ölçüde geliştirebilir. İhtiyaçlarınıza uygun alternatifleri değerlendirin.

ALBERT GENAU® SYSTEM

www.albertgenau.com